Keskipakopumppu CPI 10 IE3



Tekninen kuvaus

Monijaksoista keskipakopumppua käytetään vesilaitoksissa paineenkorotukseen sekä imevänä pumppuna, kun imuolosuhteet ovat suotuisat. Paineenkorotusasemissa käytetään usein kaksi tai kolme pumppua optimoimaan
veden tuotto. Huollon kannalta on kätevää käyttää useampia pumppuja laitoksessa, jolloin voidaan esim ottaa pumppu kerrallaan huoltoon katkaisematta veden saannin kiinteistössä.

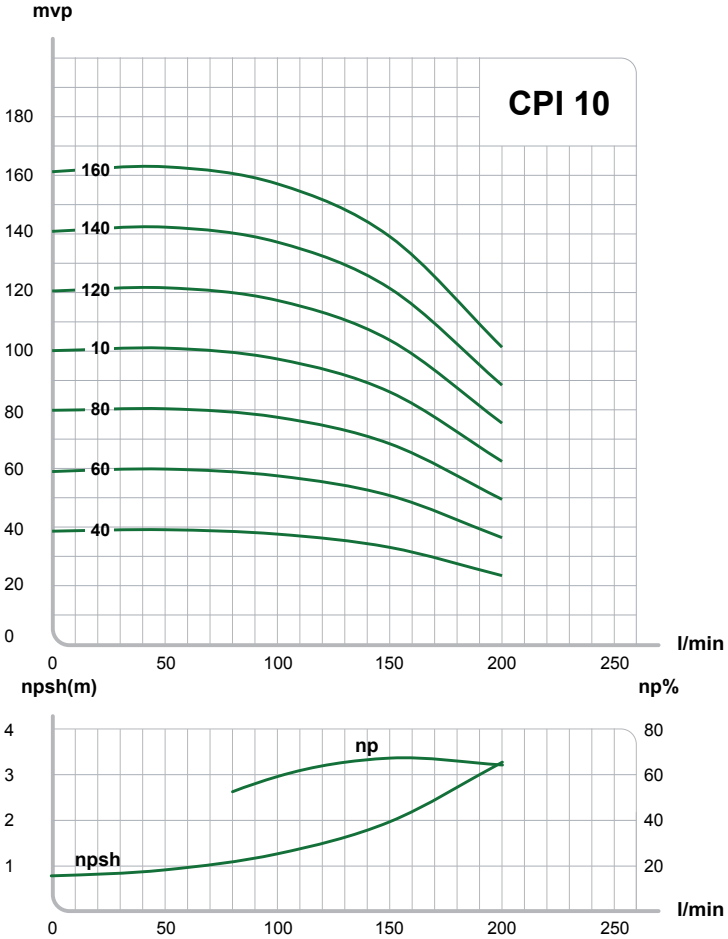

Tekniset tiedot

Malli CPI	Moottori	Virta	Hmax	Korkeus	Paino
	kW	3 × 400	mvp	mm	kg
10-40T	1.5	3.5 A	38	690	50
10-60T	2.2	4.4 A	59	750	55
10-80T	3.0	6.7 A	79	869	65
10-100T	4.0	7.8 A	100	936	70
10-120T	4.0	7.8 A	120	996	72
10-140T	5.5	10.2A	140	1125	104
10-160T	5.5	10.2A	161	1185	106
10-180T	7.5	14.7A	181	1265	114
10-200T	7.5	14.7A	201	1325	117

Tuotetiedot

Tekniset tiedot

Pumpputyyppi:	Keskipako
Min/Maks nesteen lämpötila:	-15 - +120°
Maks. ympäristön lämpötila:	+50°
Maks. paine:	21.5 Bar
Maks. imukorkeus:	6 meter
Maks. tuotto:	200/min
Liitäntä:	DN 40
Eristysluokka:	F
Kotelointi:	IP 55

Materiaalierittely

Pumpun pesä:	RST. EN 1.4301
Välikappale:	Valurauta EN-GJL200
Jalusta:	Valurauta EN-GJL200
Akseli::	RST. EN 1.4057
Juoksupyörä:	RST. EN 1.4301
Akselitiiviste::	SIC/SIC Cartridge
Johtosiivistö::	RST. EN 1.4301
Tiivisteet:	EPDM/VITON

Yhteystiedot

E.M.S. Teknikka OY

Sauvonrinne 19
08500 LOHJA

Phu +358-19-36281
Fax +358-19-343841
ems@emspump.fi
www.emspump.fi

Mittataulukko CPI 10

CPI 10 toimitetaan PN 16-25 DN40 laipalla ilman vastalaippaa.
Tiedustele vastalaippojen hintoja.

Mittataulukko

Pumppu	Moottori							
	P2		Mitat (mm)					Paino
	Hkr	kW	H1	H2	D1	D2	D3	kg
CPI 10-10	0,50	0,37	343	538	141	115	—	36
CPI 10-20	1,00	0,75	347	582	141	115	—	38
CPI 10-30	1,50	1,10	377	612	141	115	—	40
CPI 10-40	2,00	1,50	423	690	180	138	—	50
CPI 10-50	3,00	2,20	453	720	180	138	—	54
CPI 10-60	3,00	2,20	483	750	180	138	—	55
CPI 10-70	4,00	3,00	518	839	194	145	—	64
CPI 10-80	4,00	3,00	548	869	194	145	—	65
CPI 10-90	4,00	3,00	578	899	194	145	—	66
CPI 10-100	5,50	4,00	608	936	225	160	—	70
CPI 10-120	5,50	4,00	668	996	225	160	—	72
CPI 10-140	7,50	5,50	760	1125	248	194	300	104
CPI 10-160	7,50	5,50	820	1185	248	194	300	106
CPI 10-180	10,0	7,50	880	1265	248	194	300	114
CPI 10-200	10,0	7,50	940	1325	248	194	300	117
CPI 10-220	10,0	7,50	1000	1385	248	194	300	119

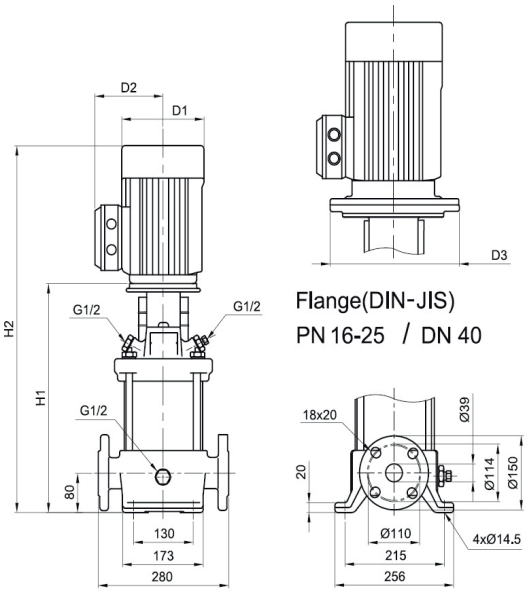

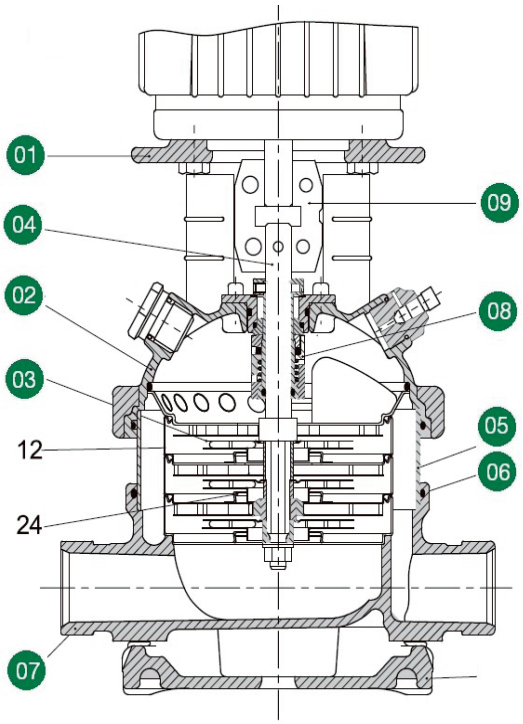

Varaosat

1 Välikappale
2 Runko
3 Juoksupyörä
4 Pumpun akseli
5 Vaippa
6 Vaipan O-rengas
7 Pohja
8 Akselitiiviste
9 Kytkin

Yhteystiedot
E.M.S. Teknikka OY
Sauvonrinne 19
08500 LOHJA
Phu +358-19-36281
Fax +358-19-343841
ems@emspump.fi
www.emspump.fi

Räjäytyskuva CPI 10

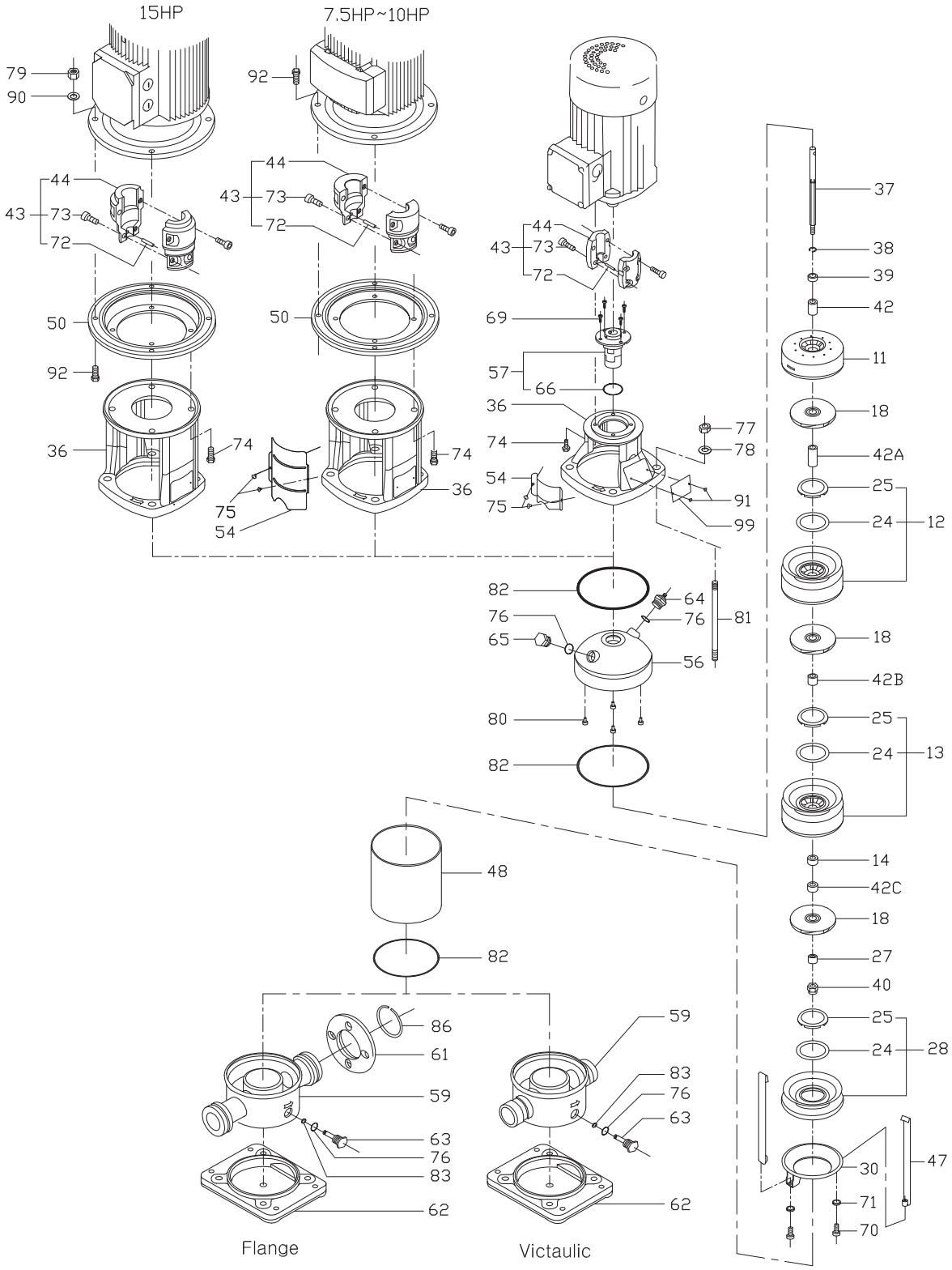

Yhteystiedot

E.M.S. Teknikka OY

Sauvonrinne 19
08500 LOHJA

Phu +358-19-36281
Fax +358-19-343841

ems@emspump.fi
www.emspump.fi